SFR9390X

SMEG ELITE

FOUR MULTIFONCTION, VAPOR CLEAN,
90 CM, INOX ANTI TRACE/VERRE NOIR
CHALEUR TOURNANTE
CLASSE ENERGETIQUE A+

EAN 13 – 8017709235840

14 fonctions (dont une de nettoyage assisté vapor clean)

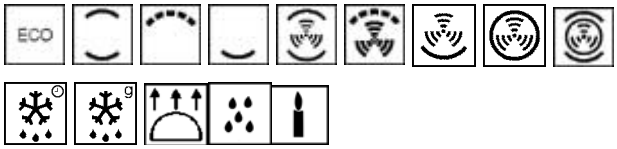

Surbaissé (48 cm de hauteur)
Manettes de commande Classica
Programmateur électronique :
Départ et fin de cuisson avec signal sonore
(le four s'arrête automatiquement)
Afficheur digital LCD indiquant programmation, heure, températures, fonctions animées et symboles recettes
20 recettes automatiques et 4 modes de décongélation
Contrôle électronique de température
Température min 30° - maxi 280°

Fonction de cuisson ECO consommation réduite, **chaleur tournante turbo**
Levage, Décongélation, Mode Shabbat
Menu programmes supplémentaires :
mode Expo, verrouillage commandes (**sécurité enfants**)
Maintien au chaud et Eco-light

Nettoyage assisté Vapor Clean
Porte intérieur plein verre démontable
Nettoyage voûte aisé par gril abattant
Email "Ever Clean" de couleur grise

Volume net 85 litres, brut 100 litres
Dimensions nettes de la cavité (HxLxP) 283x724x418 mm
Supports latéraux en métal
4 niveaux de cuisson
Double éclairage halogène
Double turbine
Porte intérieure plein verre démontable
Porte tempérée triple vitre
Ventilation forcée de refroidissement

Puissance nominale : 3,10 kW
Puissance gril : 2,90 kW
Consommation d'énergie en convection forcée : 0,73 kWh
Consommation d'énergie en convection naturelle : 1,10 kWh

Accessoires :
1 lèchefrite (profondeur 40 mm) avec grille intégrée,
1 grille, **1 kit rails télescopiques à sortie totale**
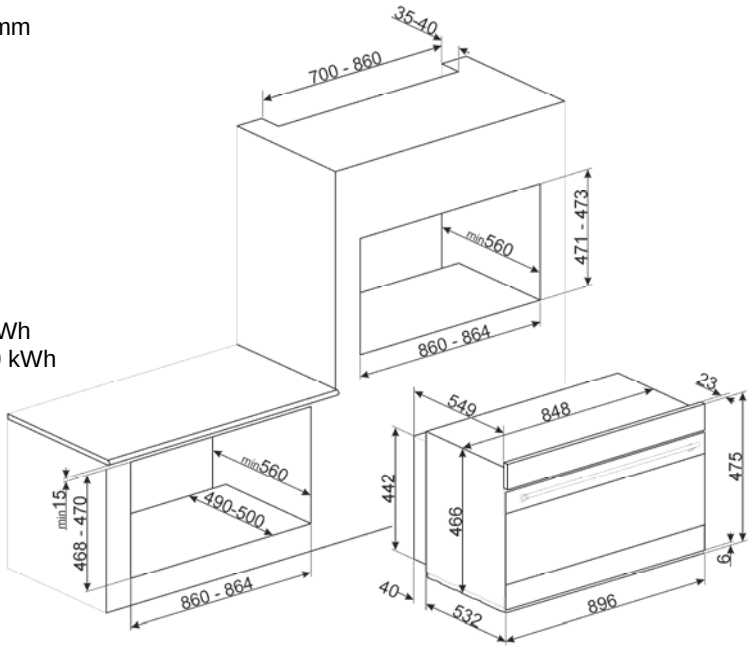
Options :
PPR9 Pierre à pizza rectangulaire